xetma
Vollenweider

FEEL THE LEVEL TOUCH

CARPET SHEARING WITH
XETMA VOLLENWEIDER

KOMPETENZ TEPPICHSCHEREN

TEPPICHSCHERMASCHINEN VON XETMA VOLLENWEIDER

Die Marke Xetma Vollenweider steht weltweit seit mehr als 130 Jahren für höchste Qualität, Zuverlässigkeit und Langlebigkeit im Scheren. Dies gilt auch für alle Arten von Teppichen und textilen Bodenbelägen – selbst bei härtesten Anforderungen.

KOMPETENZ IM TEPPICHSCHEREN

- Scheren aller Arten von gewebten und getufteten Teppichen, Nadelfilz und Kunstrasen
- komplette Scherlinien mit bis zu 6 Scherköpfen
- Anlagen von 1,6 bis 5,6 m Warenbreite
- robustes Design für eine lange Lebensdauer der Maschinen

CARPET SHEARING EXPERTISE

CARPET SHEARING WITH XETMA VOLLENWEIDER

For well over 130 years, the brand Xetma Vollenweider has been a byword for maximum quality, reliability and durability in shearing worldwide. This applies to all kinds of carpets and textile floor coverings – even under the toughest conditions.

EXPERTISE IN CARPET SHEARING

- shearing of all kinds of woven and tufted carpets, needle felts and artificial turf
- complete shearing lines with up to 6 shearing heads
- lines from 1.6 to 5.6 meter fabric width
- robust design for a long service life of the machines

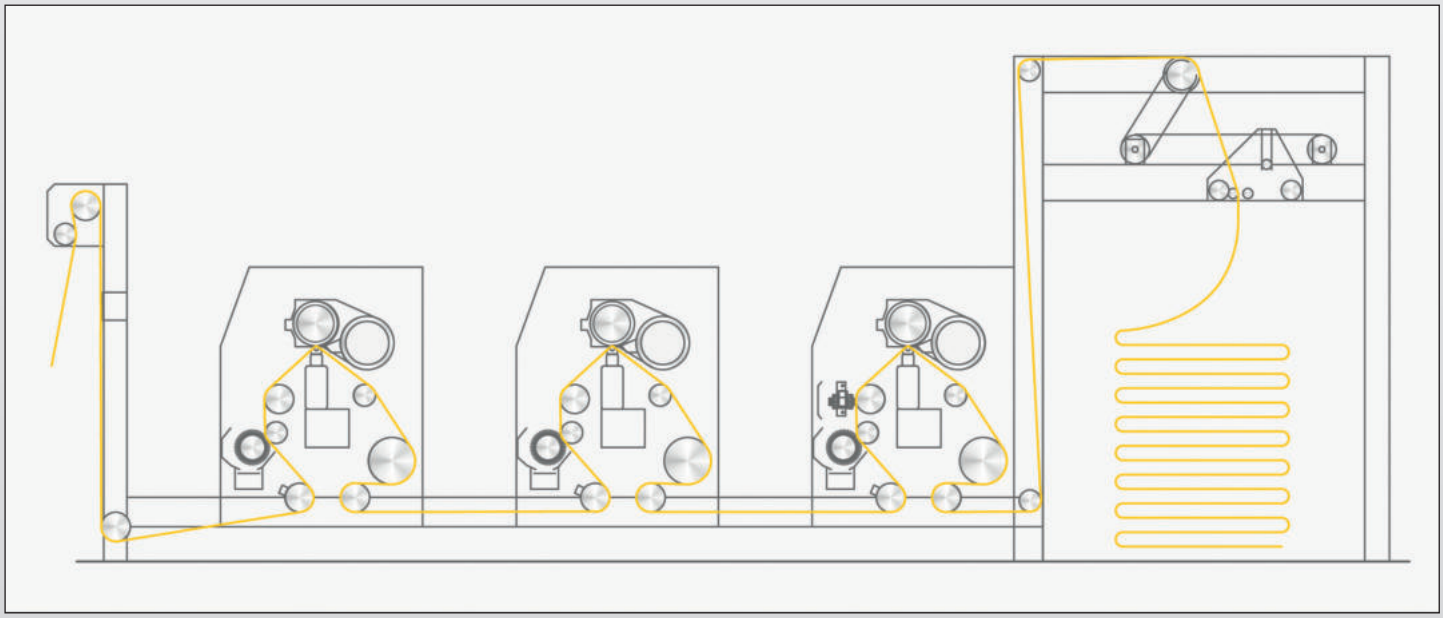

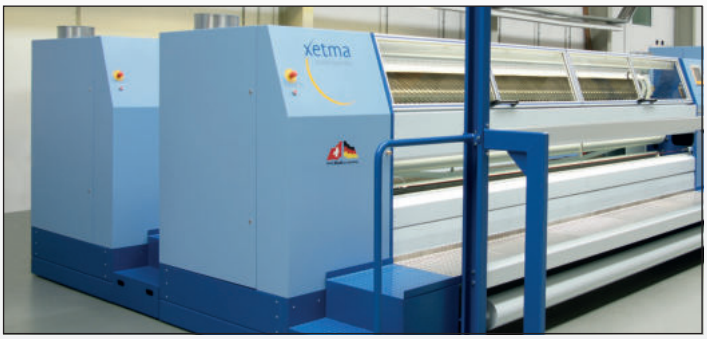

TECHNOLOGIE

POLAUFBEREITUNG

- optimale Aufbereitung des Pols vor dem Scheren für jeden Anwendungsfall
  - Florbürste, Drehrichtung wählbar
  - Florhebebürste, Geschwindigkeit stufenlos einstellbar
  - Querbürst-Einheit zum Auf- und Ausrichten des Flors in Querrichtung
- modulares System ermöglicht individuelle Lösungen

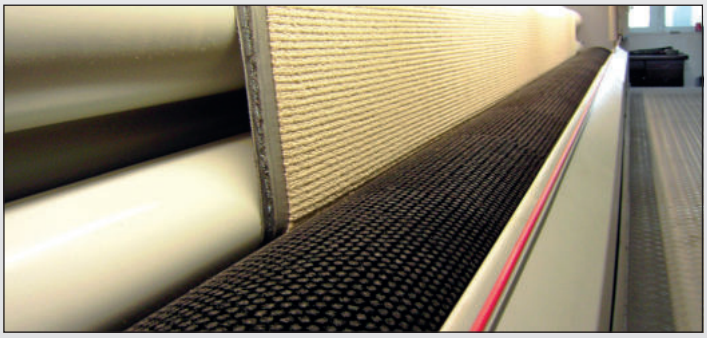

SCHEREN

- Xetma Vollenweider Schwerschnittscherzeug® für höchste Leistung und Präzision auch bei sehr schweren Artikeln mit sehr dichtem Flor
- beste Scherresultate, maximale Standzeit und hohe Schergeschwindigkeiten durch einzigartiges Design des Scherzeuges
- höchste Laufruhe aufgrund spezieller Lagerung des Scherzylinders und Aufnahme des Untermessers

TECHNOLOGY

PILE PREPARATION

- optimum preparation of the pile prior to shearing for all kinds of applications
  - pile brushing unit, adjustable direction of revolution
  - pile lifting unit with adjustable speed
  - transversal brush belt for cross lifting and alignment of the pile
- modular system facilitating individual solutions

SHEARING

- Xetma Vollenweider Heavy Duty Shearing Units® for top performance and precision, even with heavy materials with very dense pile
- best shearing results, maximum serviceable life and high shearing speeds thanks to unique design of the shearing units
- maximum running smoothness thanks to special shearing cylinder bearings and ledger blade mounting

TECHNIK DER MAN VERTRAUT

XETMA VOLLENWEIDER SCHWERSCHNITTSCHERZEUG

- spezielle Scherzeug-Aufnahme mit integrierter Staubabsaugung
- optimale Gestaltung des Schertisches als feststehende oder rollende Ausführung
- optionale Ausführung als Schwenktisch mit 2 unterschiedlichen Profilen
- hochpräzise motorische Zustellung des Schertisches
- Changierung des Scherzylinders und integrierte Einschleif-Funktion
- Anscherautomatik zur Vermeidung von Standstreifen
- automatische Scherzeugschmierung für maximale Standzeit
- automatische Scherzeugabhebung bei Nahtpassage mit Soft-Touch-Down

ENGINEERING YOU CAN TRUST

XETMA VOLLENWEIDER HEAVY DUTY SHEARING UNIT

- special shearing unit mounting with integrated dust suction
- optimum design of shearing table in idle or roller type version
- optional version as a swivelling table with two different profiles
- high-precision motorised setting of the shearing table
- traverse movement of shearing cylinder and integrated grinding function
- automatic shearing start-up process to avoid stopping marks
- automatic lubrication of shearing unit for maximum serviceable life
- automatic lifting of shearing unit during seam passage with soft touch down

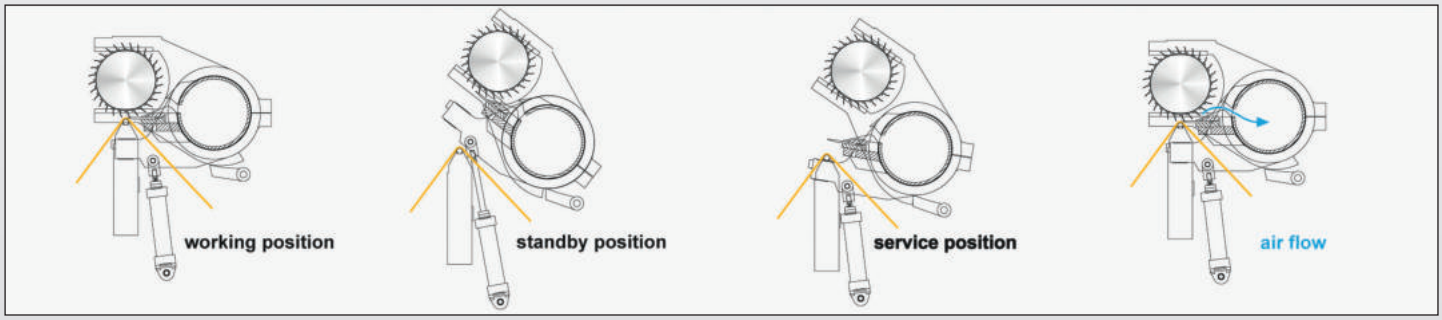

LEISTUNGSFÄHIGES ANTRIEBSSYSTEM

- hohe Zuverlässigkeit durch frequenzgeregelte Direktantriebe mit Asynchron-Getriebemotoren
- niedrige Betriebskosten durch wartungsarme Antriebe und sehr geringen Energieverbrauch

NUTZERFREUNDLICHE BEDIENUNG

- menügeführter Farb-Touch-Screen für alle Prozessparameter
- übersichtliche Bediensoftware und einfache Handhabung aller Aggregate
- zuverlässige Reproduzierbarkeit aller technologischen Parameter durch Rezeptspeicherung

REIBUNGSLOSE ABLÄUFE

- integriertes Diagnosesystem mit leicht verständlichen Hilfetexten
- hohe Prozesssicherheit durch differenzierte User-Level
- optionaler Remote-Zugriff für Ferndiagnose und -wartung durch das Xetma Vollenweider Service-Center

HIGH PERFORMANCE DRIVE SYSTEM

- high degree of reliability thanks to frequency-controlled direct drives with asynchronous gear motors
- low operating costs due to low maintenance drives and ultra-low energy consumption

USER-FRIENDLY OPERATION

- menu-operated colour touch screen for all functional parameters
- intuitive operating software and simple operation of all modules
- reliable reproducibility of all technological parameters by saving individual operational procedures

SMOOTH PROCESSING

- integrated diagnostic system with easily understood help texts
- high processing security by means of differentiated user levels
- optional remote access for remote diagnostics and maintenance by the Xetma Vollenweider Service Center

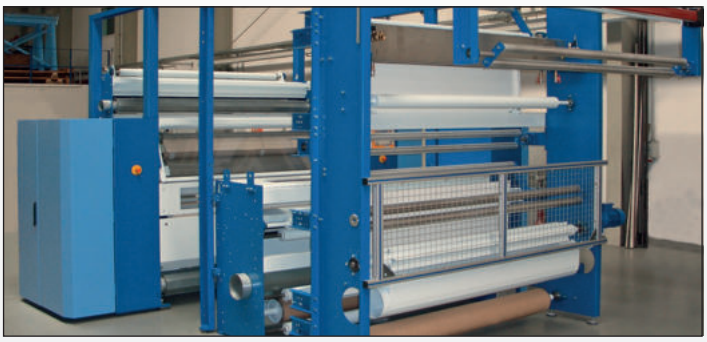

SONDERLÖSUNGEN

SPEZIELLE AUSRÜSTUNGSLINIEN FÜR BESONDERE TEPPICHE

Teppiche und Läufer aus Viscose, Acryl und anderen Kunstfasern erstrahlen erst nach der richtigen Ausrüstung in vollem Glanz. Ein Wollteppich dagegen bedarf einer besonders intensiven Polaufbereitung und Reinigung vor dem Scheren.
So vielfältig wie die Bodenbeläge und die eingesetzten Materialien selbst sind auch die Anforderungen der Hersteller an die Veredlungstechnologien.
Deshalb bietet Xetma Vollenweider individuelle Ausrüstungslinien – optimiert sowohl auf Leistung als auch auf Qualität.

CUSTOMISED SOLUTIONS

SPECIAL FINISHING LINES FOR PARTICULAR CARPETS

Carpets and runners made from viscose, acrylic and other synthetic fibres only achieve their full splendour when they have been correctly finished. A wool carpet, by contrast, requires particularly thorough pile preparation and cleaning before shearing.
There are as many demands on the manufacturers of finishing technologies as there are types of floor covering and materials used.
Xetma Vollenweider therefore offers individual finishing lines – optimised for both performance and quality.

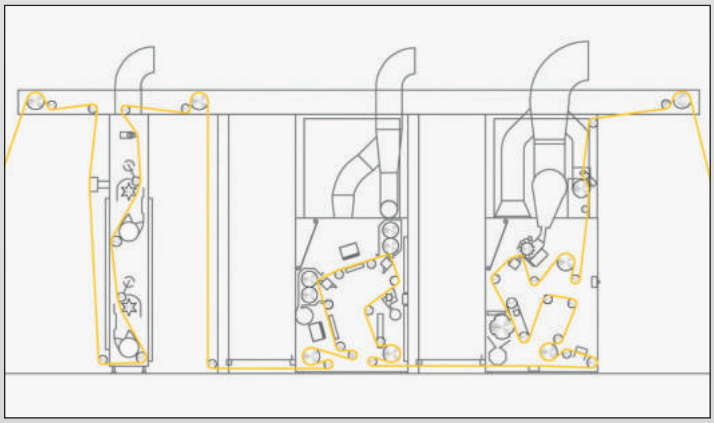

KOMPLETTE ANLAGEN

KOMPLETTE AUSRÜSTUNGSANLAGEN

Gemeinsam mit renommierten Partnern plant and realisiert Xetma Vollenweider komplette Teppichausrüstungsanlagen auf höchstem Niveau. Profitieren Sie von 130 Jahren Erfahrung mit einer schlüsselfertigen Anlage „Made in Germany".

Namhafte Referenzen weltweit belegen die Qualität und Zuverlässigkeit der Komplettlösungen aus einer Hand.

COMPLETE LINES

COMPLETE FINISHING LINES

Together with highly reputable partners, Xetma Vollenweider designs and realises complete carpet finishing lines to the highest possible specification. Benefit from our 130 years of experience by ordering a turnkey line 'Made in Germany'.

Reputable references from all over the world confirm the quality and reliability of this one-stop shop.

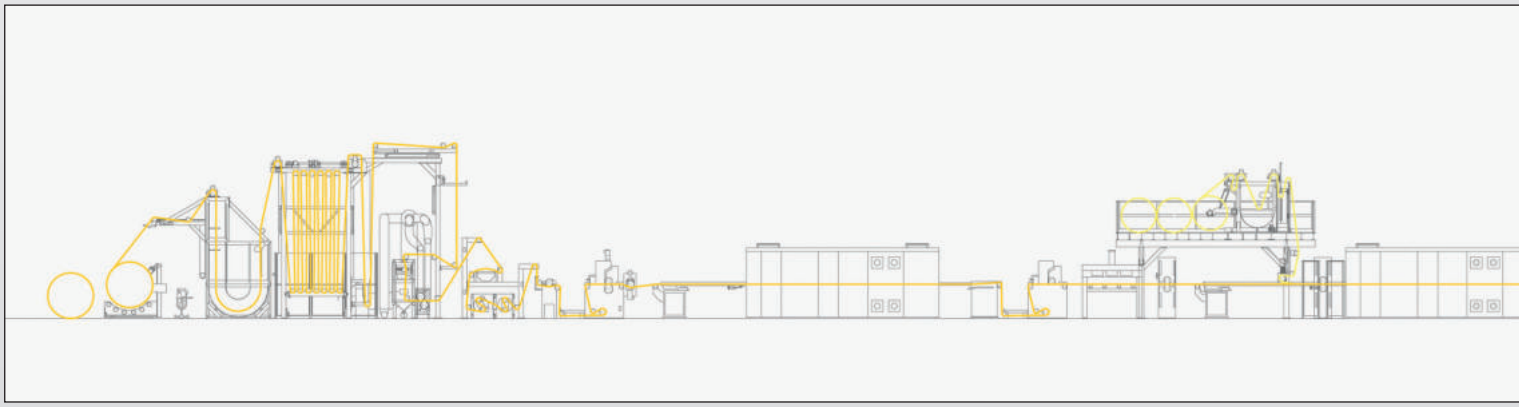

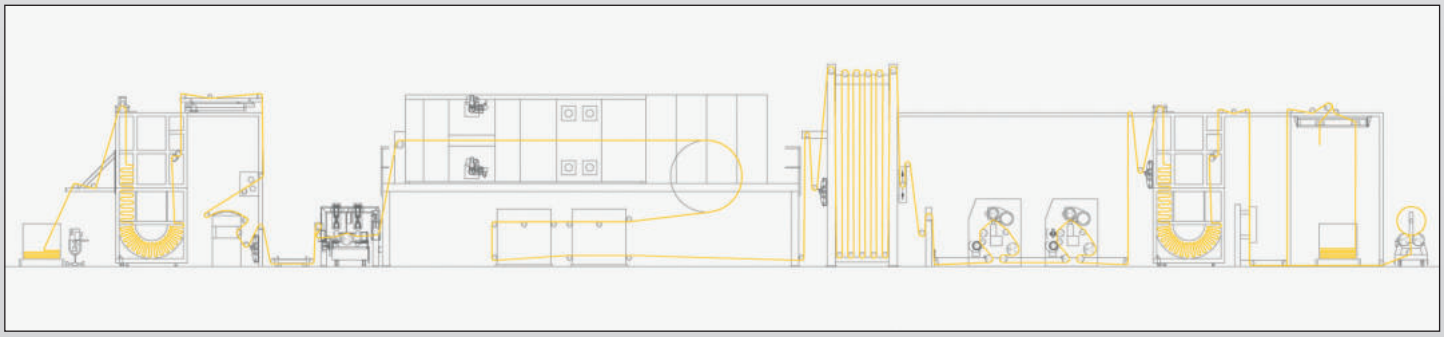

KOMPLETTE ANLAGEN

KOMPLETTE AUSRÜSTUNGSANLAGEN

Wir unterstützen Sie bei der Konzeption, Planung und Realisierung Ihrer Teppich-Ausrüstungsanlage. Und nach der Übergabe der schlüsselfertigen Anlage stehen wir Ihnen beratend zur Seite, wenn es darum geht, Produktionsabläufe zu optimieren oder neue Produkte zu entwickeln.

ZUBEHÖR

Neben Teppichschermaschinen bietet Xetma Vollenweider eine breite Palette an Warenführungs- und -speichersystemen sowie Hilfsaggregate für die Instandhaltung von Scherzeugen an.

COMPLETE LINES

COMPLETE FINISHING LINES

We give you full support in the design, planning and realisation of your carpet finishing line. And after we have handed over your turnkey line, we will always be on hand to provide you with advice on optimising your production processes or developing new products.

EXTRAS

In addition to carpet shearing machines, Xetma Vollenweider offers a wide range of fabric guiding systems and fabric accumulation systems as well as auxiliary power units for the maintenance and repair of shearing units.

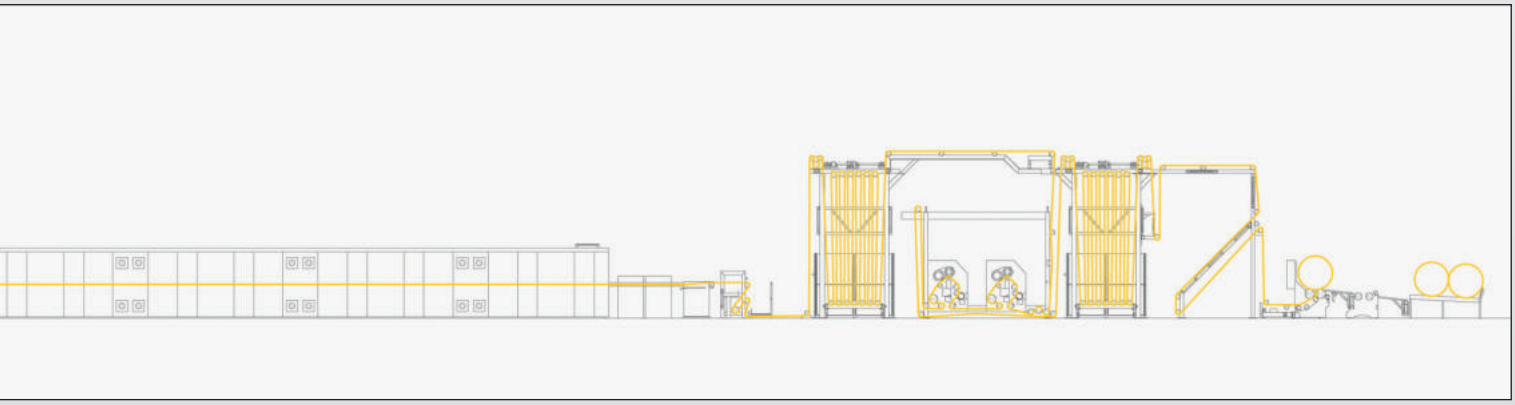

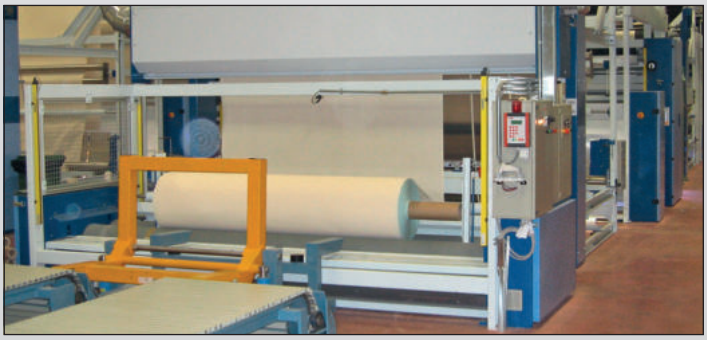

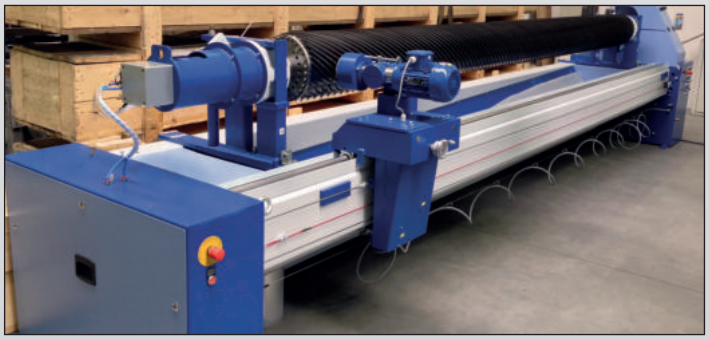

OUR TECHNOLOGIES

FEEL THE TOUCH

SCHMIRGELN & BÜRSTEN	FEEL THE SOFT TOUCH	EMERIZING AND BRUSH-SUEDING
SCHEREN	FEEL THE EVEN TOUCH	SHEARING
RAUHEN, SCHMIRGELN & BÜRSTEN	FEEL THE SMART TOUCH	RAISING, EMERIZING & BRUSH-SUEDING
RAUHEN	FEEL THE PLUSH TOUCH	RAISING
GEWEBEPUTZEN	FEEL THE CLEAN TOUCH	CLOTH CLEANING
TEPPICHSCHEREN	FEEL THE LEVEL TOUCH	CARPET SHEARING

xetma
Vollenweider

WIR LIEFERN ANGEPASSTE LÖSUNGEN FÜR IHREN KONKRETEN BEDARFSFALL.

BITTE KONTAKTIEREN SIE UNS, WIR BERATEN SIE KOMPETENT & INDIVIDUELL.

WE DELIVER CUSTOMIZED SOLUTIONS FOR YOUR EXACT NEEDS.

PLEASE CONTACT US FOR A PROFESSIONAL & INDIVIDUAL CONSULTATION.

XETMA VOLLENWEIDER GMBH • BASTEIWEG 6 • DE-08280 AUE (GERMANY) • TEL. +49 3771 293-0 • FAX +49 3771 293 100

XETMA VOLLENWEIDER AG • NEUGASSE 10 • CH-8810 HORGEN (SWITZERLAND) • TEL. +41 44 718 35 35 • FAX +41 44 718 35 10

WWW.XETMA.COM • INFO@XETMA.COM

SWISSMEM

TÜVRheinland ZERTIFIZIERT Management System ISO 9001:2015 www.tuv.com ID 0910095210

VDMA

Swiss Made in Germany